69169793.741565.101

Перв. примен. 69169793.676517.001

Справ. №

Ra 6,3 (√)

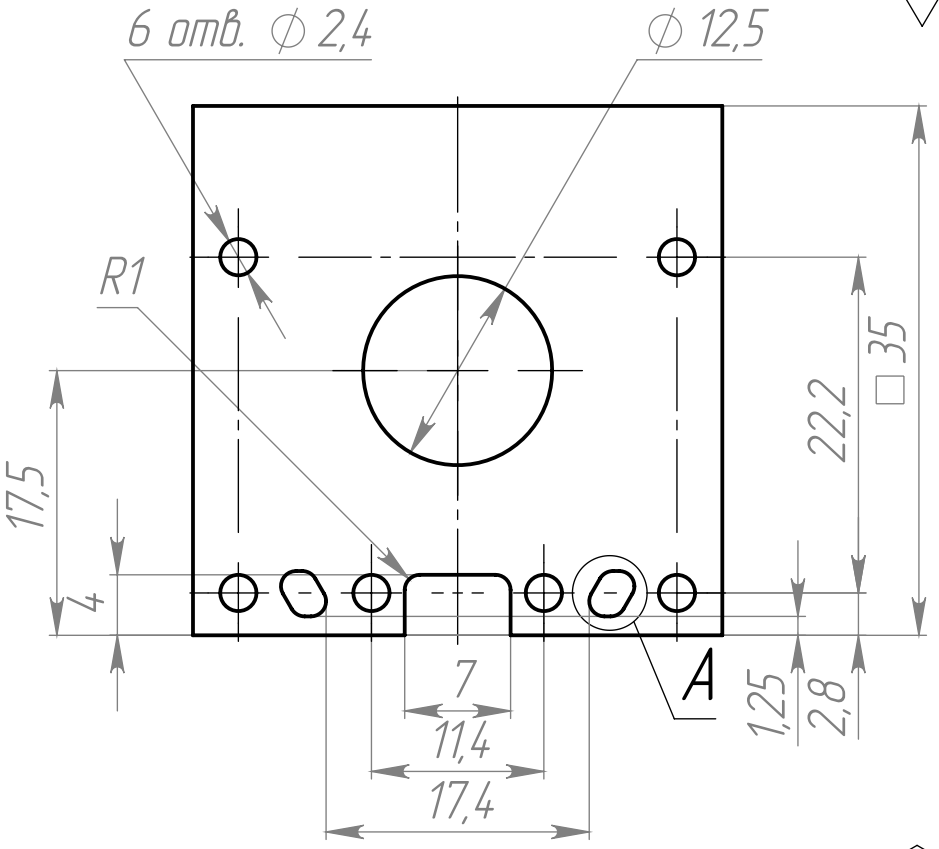


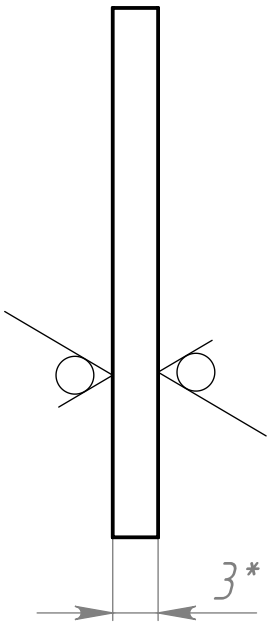


A (4 : 1)

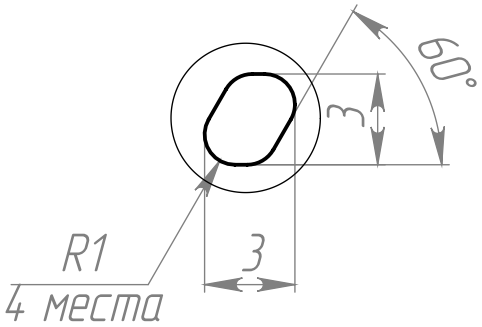


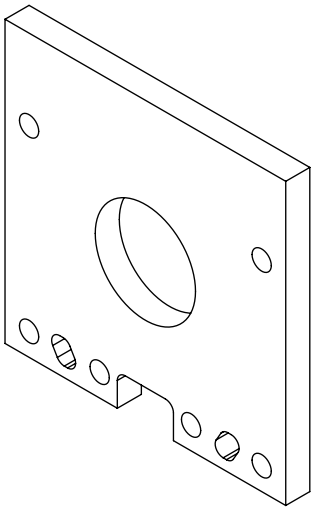

1. * Размер для справок.
2. Общие допуски по ГОСТ 30893.1–2002 – т.
3. Рваные и острые кромки притупить радиусом Rmax = 0,3 мм либо фаской 0,3 мм max x45°.

| Изм. | Лист | № докум. | Подп. | Дата | 69169793.741565.101 | | |
|---|---|---|---|---|---|---|---|
| Разраб. | | Патлан | | | Заглушка нижняя | Лит. | Масса: 8 г | Масштаб: 2:1 |
| Пров. | | | | | | Лист 1 | Листов 1 |
| Т. контр. | | | | | | | |
| Н. контр. | | | | | Лист АМг2 3 ГОСТ 21631–76 | | |
| Утв. | | | | | | | |

Подп. и дата

Инв. № дубл.

Взам. инв. №

Подп. и дата

Инв. № подл.

Копировал

Формат А4